Nr kat. 185 ; 186 ; 187 ; 189 ; 190 ; 191

MINISTERSTWO TRANSPORTU
MINISTRY OF TRANSPORT
ul. Chałubińskiego 4/6, PL-00-928 Warszawa

E20

ZAWIADOMIENIE
COMMUNICATION

dotyczące: UDZIELENIA HOMOLOGACJI
concerning: APPROVAL GRANTED

MINISTER TRANSPORTU

typu urządzenia odblaskowego na podstawie **Regulaminu EKG nr 3.**
*of a type of retroreflecting device pursuant to **ECE Regulation No. 3.***

Nr homologacji: **020713**
Approval No.:

Nr rozszerzenia: **-**
Extension No.:

1	Nazwa handlowa lub marka urządzenia: *Trade name or mark of the device:*	**WAŚ**
2	Oznakowanie typu urządzenia przez wytwórcę: *Manufacturer's name for the type of device:*	**W29.L i W29.P**
3	Nazwa i adres wytwórcy: *Manufacturer's name and address:*	**Przetwórstwo Tworzyw Sztucznych „WAŚ" Józef i Leszek Waś Sp. J. ul. Stalowa 7, 9 Godzikowice 55-200 Oława, POLSKA**
4	Nazwa i adres przedstawiciela wytwórcy (o ile występuje): *If applicable, name and address of manufacturer's representative:*	**nie dotyczy** *N/A*
5	Data przedstawienia do homologacji: *Submitted for approval on:*	**04.01.2007**
6	Placówka techniczna odpowiedzialna za przeprowadzanie badań homologacyjnych: *Technical service responsible for conducting approval tests:*	**INSTYTUT TRANSPORTU SAMOCHODOWEGO**
7	Data protokołu z badań: *Date of test report:*	**04.06.2007**
8	Numer protokołu z badań: *Number of test report:*	**0060/ZOE/07**
9	Skrótowy opis: *Concise description:*	**(klasa IA)** ***(class IA)*** **Część zestawu urządzeń** ***Part of an assembly of devices***

Barwa światła: **czerwona**
Color of light emitted: ***red***

Geometra instalowania i jej modyfikacje, jeżeli występują: **wg rys. homolog.**
Geometrical conditions of installation and relating variations if any: ***according to the drawing***

10 Położenie znaku homologacji: **na powierzchni odbijającej światło**
Position of approval mark: ***on the retroreflective surface***

11 Powód (powody) rozszerzenia:
Reason(s) for the extension (if applicable):

12 Homologacji: **udzielono**
Approval: ***granted***

13 Miejscowość: PL 00-928 Warszawa
Place:

14 Data: 2007 -06- 11
Date:

15 Podpis:
Signature:

MINISTER TRANSPORTU

Z upoważnienia
MINISTRA TRANSPORTU
Jerzy Król
Naczelnik Wydziału Warunków Technicznych Pojazdów
w Departamencie Dróg i Transportu Drogowego

16 Następujące dokumenty noszące numer homologacji przedstawiony powyżej, mogą być uzyskane na prośbę:
The following documents, bearing the approval number shown above, are available on request:

1. Opis techniczny z rysunkiem
   Technical description with drawing
2. Protokół z badań homologacyjnych nr: **0060/ZOE/07**
   Test report No:

MINISTERSTWO TRANSPORTU
MINISTRY OF TRANSPORT
ul. Chałubińskiego 4/6, PL-00-928 Warszawa

E20

ZAWIADOMIENIE
COMMUNICATION

dotyczące: UDZIELENIA HOMOLOGACJI
concerning: APPROVAL GRANTED

typu urządzenia oświetlającego tablicę rejestracyjną na podstawie **Regulaminu EKG nr 4.**
*of a type of of the device for illuminating rear registration plate pursuant to **ECE Regulation No. 4.***

Nr homologacji: **000714**
Approval No.:

Nr rozszerzenia: **-**
Extension No.:

1	Nazwa handlowa lub marka urządzenia: *Trade name or mark of the device:*	**WAŚ**
2	Oznakowanie typu urządzenia przez wytwórcę: *Manufacturer's name for the type of device:*	**W29.L i W29.P**
3	Nazwa i adres wytwórcy: *Manufacturer's name and address:*	**Przetwórstwo Tworzyw Sztucznych „WAŚ" Józef i Leszek Waś Sp. J. ul. Stalowa 7, 9 Godzikowice 55-200 Oława, POLSKA**
4	Nazwa i adres przedstawiciela wytwórcy (o ile występuje): *If applicable, name and address of manufacturer's representative:*	**nie dotyczy** *N/A*
5	Data przedstawienia do homologacji: *Submitted for approval on:*	**04.01.2007**
6	Placówka techniczna odpowiedzialna za przeprowadzanie badań homologacyjnych: *Technical service responsible for conducting approval tests:*	**INSTYTUT TRANSPORTU SAMOCHODOWEGO**
7	Data protokołu z badań: *Date of test report issued by that service:*	**04.06.2007**
8	Numer protokołu z badań: *Number of test report issued by that service:*	**0060/ZOE/07**
9	Skrótowy opis: *Concise description:*	
	Urządzenie oświetlające: *Device for illuminating:*	**tablice jednorzędową/tablicę dwurzędową** ***a wide plate/ a tall plate***
	Liczba i kategoria żarówek: *Number and category of filament lamp(s):*	**1 × C5W**

Moduł źródła światła: **nie**
Light source module: ***No***

Kod identyfikacyjny modułu źródła światła: **nie dotyczy**
Light source module specific identification code: ***N/A***

Geometryczne warunki instalowania (pozycje i pochylenie urządzenia względem tablicy rejestracyjnej): **wg rysunku**
Geometrical conditions of installation (position(s) and inclination(s) of the device in relation to the space to be occupied by the registration plate and/or different inclinations of this space): ***according to the drawing***

10 Położenie znaku homologacji:
Position of approval mark:

11 Powód (powody) rozszerzenia:
Reason(s) for the extension (if applicable):

12 Homologacji: udzielono
Approval: ***granted***

13 Miejscowość: PL 00-928 Warszawa
Place:

14 Data: 2007 -06- 11
Date:

15 Podpis:
Signature:

MINISTER TRANSPORTU

Z upoważnienia
MINISTRA TRANSPORTU
Jerzy Król
Naczelnik Wydziału Ważności Technicznych Pojazdów
w Departamencie Dróg i Transportu Drogowego

16 Następujące dokumenty noszące numer homologacji przedstawiony powyżej, mogą być uzyskane na prośbę:
The following documents, bearing the approval number shown above, are available on request:

1. Opis techniczny z rysunkiem
   Technical description with drawing
2. Protokół z badań homologacyjnych nr: **0060/ZOE/07**
   Test report No:

MINISTERSTWO TRANSPORTU
MINISTRY OF TRANSPORT
ul. Chałubińskiego 4/6, PL-00-928 Warszawa

E20

ZAWIADOMIENIE
COMMUNICATION

dotyczące: UDZIELENIA HOMLOGACJI
concerning: APPROVAL GRANTED

typu kierunkowskazu na podstawie **Regulaminu EKG nr 6.**
*of a type of direction indicator pursuant to **ECE Regulation No. 6.***

Nr homologacji: **010713**
Approval No.:

Nr rozszerzenia: **-**
Extension No.:

1	Nazwa handlowa lub marka urządzenia: *Trade name or mark of the device:*	**WAŚ**
2	Oznakowanie typu urządzenia przez wytwórcę: *Manufacturer's name for the type of device:*	**W29.L i W29.P**
3	Nazwa i adres wytwórcy: *Manufacturer's name and address:*	**Przetwórstwo Tworzyw Sztucznych "WAŚ" Józef i Leszek Waś Sp. J. Godzikowice, ul. Stalowa 7, 9 55-200 Oława, POLSKA**
4	Nazwa i adres przedstawiciela wytwórcy (o ile występuje): *If applicable, name and address of manufacturer's representative:*	**nie dotyczy** *N/A*
5	Data przedstawienia do homologacji: *Submitted for approval on:*	**04.01.2007**
6	Placówka techniczna odpowiedzialna za przeprowadzanie badań homologacyjnych: *Technical service responsible for conducting approval tests:*	**INSTYTUT TRANSPORTU SAMOCHODOWEGO**
7	Data protokołu z badań: *Date of test report issued by that service:*	**04.06.2007**
8	Numer protokołu z badań: *Number of test report issued by that service:*	**0060/ZOE/07**
9	Skrótowy opis: *Concise description:*	
	Kategoria: *Category:*	**2a**

	Liczba i kategoria żarówek: *Number and category of filament lamp(s):*	**1 × P21W**
	Moduł źródła światła: Light source module:	**nie** ***No***
	Kod identyfikacyjny modułu źródła światła: Light source module specific identification code:	**nie dotyczy** ***N/A***
	Przy ograniczeniu wysokości mocowania do 750 mm powyżej powierzchni podłoża: *Only for limited mounting height of equal to or less than 750 mm above the ground:*	**nie** ***no***
	Geometryczne warunki instalowania i ich warianty (jeżeli występują): *Geometrical conditions of installation and relating variations, if any:*	**wg rysunku** ***according to the drawing***
10	Położenie znaku homologacji: *Position of approval mark:*	**na kloszu** ***on the lens***
11	Powód (powody) rozszerzenia: *Reason(s) for the extension (if applicable):*	
12	Homologacji: *Approval:*	**udzielono** ***granted***
13	Miejscowość: *Place:*	PL 00-928 Warszawa
14	Data: *Date:*	2007 -06- 11
15	Podpis: *Signature:*	Z upoważnienia MINISTRA TRANSPORTU Jerzy Król Naczelnik Wydziału Warunków Technicznych Pojazdów w Departamencie Dróg i Transportu Drogowego

16 Następujące dokumenty noszące numer homologacji przedstawiony powyżej, mogą być uzyskane na prośbę:
The following documents, bearing the approval number shown above, are available on request:

1. Opis techniczny z rysunkiem
   Technical description with drawing
2. Protokół z badań homologacyjnych nr: **0060/ZOE/07**
   Test report No:

MINISTERSTWO TRANSPORTU
MINISTRY OF TRANSPORT
ul. Chałubińskiego 4/6, PL-00-928 Warszawa

E20

ZAWIADOMIENIE
COMMUNICATION

dotyczące: UDZIELENIA HOMOLOGACJI
concerning: APPROVAL GRANTED

typu światła hamowania i tylnego pozycyjnego na podstawie **Regulaminu EKG nr 7.**
*of a type of stop and rear position lamp pursuant to **ECE Regulation No. 7.***

Nr homologacji: **020713**
Approval No.:

Nr rozszerzenia: -
Extension No.:

1	Nazwa handlowa lub marka urządzenia: *Trade name or mark of the device:*	**WAŚ**
2	Oznakowanie typu urządzenia przez wytwórcę: *Manufacturer's name for the type of device:*	**W29.L i W29.P**
3	Nazwa i adres wytwórcy: *Manufacturer's name and address:*	**Przetwórstwo Tworzyw Sztucznych "WAŚ" Józef I Leszek Waś Sp. J. Godzikowice, ul. Stalowa 7, 9 55-200 Oława, POLSKA**
4	Nazwa i adres przedstawiciela wytwórcy (o ile występuje): *If applicable, name and address of manufacturer's representative:*	**nie dotyczy** *N/A*
5	Data przedstawienia do homologacji: *Submitted for approval on:*	**04.01.2007**
6	Placówka techniczna odpowiedzialna za przeprowadzanie badań homologacyjnych: *Technical service responsible for conducting approval tests:*	**INSTYTUT TRANSPORTU SAMOCHODOWEGO**
7	Data protokołu z badań: *Date of test report issued by that service:*	**04.06.2007**
8	Numer protokołu z badań: *Number of test report issued by that service:*	**0060/ZOE/07**
9	Skrótowy opis: *Concise description:*	
	Kategoria: *By category of lamps:*	**R-S1**
	Do zamocowania na zewnątrz, wewnątrz lub w obu miejscach: *For mounting either outside or inside or both:*	**nie dotyczy** *N/A*
	Barwa źródła światła: *Colour of light emitted:*	**czerwona** ***red***

Liczba i kategoria żarówek: **1 × P21/5W**
Number and category of filament lamp(s):

Specjalne źródło zasilania: **nie** .....Wolt
Special supply voltage: ***no*** .....*Volts*

Zastosowanie dodatkowego źródła zasilania: **nie**
Application of additional supply system: ***no***

Opis źródła zasilania:
Specification of this supply system:
Źródło zasilania regulowane: **nie**
Switched power supply: ***no***
Wsp.wypełnienia: .....amplituda całkowita napięcia: ..... i/lub napięcie skuteczne .....Wolt
Duty cycle: ..... peak to peak voltage ..... and/or effective voltage .....Volts

Moduł źródła światła: **nie**
Light source module: ***no***

Kod identyfikacyjny modułu źródła światła: **nie dotyczy**
Light source module specific identification code: ***N/A***

Geometryczne warunki instalowania
i ich warianty (jeżeli występują): **wg rysunku**
Geometrical conditions of installation and
relating variations, if any: ***according to the drawing***

Przy ograniczeniu wysokości mocowania do
750 mm powyżej powierzchni podłoża: **nie**
Only for limited mounting height of equal to
or less than 750 mm above the ground: ***no***

10 Położenie znaku homologacji: **na kloszu**
Position of approval mark: ***on the lens***

11 Powód (powody) rozszerzenia:
Reason(s) for the extension (if applicable):

12 Homologacji: **udzielono**
Approval: ***granted***

13 Miejscowość: PL 00-928 Warszawa
Place:

14 Data: 2007-06-11
Date:

15 Podpis: Z upoważnienia MINISTRA TRANSPORTU
Signature: Jerzy Król
Naczelnik Wydziału Warunków Technicznych Pojazdów w Departamencie Dróg i Transportu Drogowego

16 Następujące dokumenty noszące numer homologacji przedstawiony powyżej, mogą być uzyskane na prośbę:
The following documents, bearing the approval number shown above, are available on request:

1. Opis techniczny z rysunkiem
   Technical description with drawing
2. Protokół z badań homologacyjnych nr: **0060/ZOE/07**
   Test report No:

MINISTERSTWO TRANSPORTU
MINISTRY OF TRANSPORT
ul. Chałubińskiego 4/6, PL-00-928 Warszawa

E20

ZAWIADOMIENIE
COMMUNICATION

dotyczące: UDZIELENIA HOMOLOGACJI
concerning: APPROVAL GRANTED

MINISTER TRANSPORTU

typu światła cofania na podstawie **Regulaminu EKG nr 23.**
*of a type of reversing lamp pursuant to **ECE Regulation No. 23.***

Nr homologacji: **000713**
Approval No.:

Nr rozszerzenia: **-**
Extension No.:

1	Nazwa handlowa lub marka urządzenia: *Trade name or mark of the device:*	**WAŚ**
2	Oznakowanie typu urządzenia przez wytwórcę: *Manufacturer's name for the type of device:*	**W29.L i W29.P**
3	Nazwa i adres wytwórcy: *Manufacturer's name and address:*	**Przetwórstwo Tworzyw Sztucznych "WAŚ" Józef i Leszek Waś Sp. J. Godzikowice, ul. Stalowa 7, 9 55-200 Oława, POLSKA**
4	Nazwa i adres przedstawiciela wytwórcy (o ile występuje): *If applicable, name and address of manufacturer's representative:*	**nie dotyczy** *N/A*
5	Data przedstawienia do homologacji: *Submitted for approval on:*	**04.01.2007**
6	Placówka techniczna odpowiedzialna za przeprowadzanie badań homologacyjnych: *Technical service responsible for conducting approval tests:*	**INSTYTUT TRANSPORTU SAMOCHODOWEGO**
7	Data protokołu z badań: *Date of test report issued by that service:*	**04.06.2007**
8	Numer protokołu z badań: *Number of test report issued by that service:*	**0060/ZOE/07**
9	Skrótowy opis: *Concise description:*	
	Liczba i kategoria żarówek: *Number and category of filament lamp(s):*	**1 × P21W**
	Moduł źródła światła: Light source module:	**nie** ***No***
	Kod identyfikacyjny modułu źródła światła: Light source module specific identification code:	**nie dotyczy** *N/A*

Geometryczne warunki instalowania i ich warianty (jeżeli występują): **wg rysunku**
Geometrical conditions of installation and relating variations, if any: ***according to the drawing***

10 Położenie znaku homologacji: **na kloszu**
Position of approval mark: ***on the lens***

11 Komentarze:
Comments:

Urządzenie powinno być montowane na pojeździe tylko jako część pary urządzeń: **nie**
This device shall be installed on vehicle only as part of a pair of devices: ***no***

12 Powód (powody) rozszerzenia:
Reason(s) for the extension (if applicable):

13 Homologacji: **udzielono**
Approval: ***granted***

14 Miejscowość: PL 00-928 Warszawa
Place:

15 Data: 2007 -06- 11
Date:

16 Podpis:
Signature:

MINISTER TRANSPORTU

Z upoważnienia
MINISTRA TRANSPORTU
Jerzy Król
Naczelnik Wydziału Warunków Technicznych Pojazdów
w Departamencie Dróg i Transportu Drogowego

17 Następujące dokumenty noszące numer homologacji przedstawiony powyżej, mogą być uzyskane na prośbę:
The following documents, bearing the approval number shown above, are available on request:

1. Opis techniczny z rysunkiem
   Technical description with drawing
2. Protokół z badań homologacyjnych nr: **0060/ZOE/07**
   Test report No:

MINISTERSTWO TRANSPORTU
MINISTRY OF TRANSPORT
ul. Chałubińskiego 4/6, PL-00-928 Warszawa

E20

ZAWIADOMIENIE
COMMUNICATION

dotyczące: UDZIELENIA HOMOLOGACJI
concerning: APPROVAL GRANTED

MINISTER TRANSPORTU

typu światła przeciwmgłowego, stosowanego w pojazdach silnikowych i ich przyczepach, na podstawie Regulaminu EKG nr 38.
of a type of rear fog lamp for power-driven vehicles and their trailers pursuant to ECE Regulation No. 38.

Nr homologacji: **000713**
Approval No.:

Nr rozszerzenia: **-**
Extension No.:

1	Nazwa handlowa lub marka urządzenia: *Trade name or mark of the device:*	**WAŚ**
2	Oznakowanie typu urządzenia przez wytwórcę: *Manufacturer's name for the type of device:*	**W29.L i W29.P**
3	Nazwa i adres wytwórcy: *Manufacturer's name and address:*	**Przetwórstwo Tworzyw Sztucznych "WAŚ" Józef i Leszek Waś Sp. J. Godzikowice, ul Stalowa 7, 9 55-200 Oława, POLSKA**
4	Nazwa i adres przedstawiciela wytwórcy (o ile występuje): *If applicable, name and address of manufacturer's representative:*	**nie dotyczy** ***N/A***
5	Data przedstawienia do homologacji: *Submitted for approval on:*	**04.01.2007**
6	Placówka techniczna odpowiedzialna za przeprowadzanie badań homologacyjnych: *Technical service responsible for conducting approval tests:*	**INSTYTUT TRANSPORTU SAMOCHODOWEGO**
7	Data protokołu z badań: *Date of test report issued by that service:*	**04.06.2007**
8	Numer protokołu z badań: *Number of test report issued by that service:*	**0060/ZOE/07**
9	Skrótowy opis: *Concise description:*	
	Liczba i kategoria żarówek: *Number and category of filament lamp(s):*	**1 × P21W**
	Moduł źródła światła: Light source module:	**nie** ***No***
	Kod identyfikacyjny modułu źródła światła: Light source module specific identification code:	**nie dotyczy** ***N/A***

	Geometryczne warunki instalowania i ich warianty (jeżeli występują): *Geometrical conditions of installation and relating variations, if any:*	**wg rysunku** ***according to the drawing***
10	Położenie znaku homologacji: *Position of approval mark:*	**na kloszu** ***on the lens***
11	Powód (powody) rozszerzenia: *Reason(s) for the extension (if applicable):*	
12	Homologacji: *Approval:*	**udzielono** ***granted***
13	Miejscowość: *Place:*	PL 00-928 Warszawa
14	Data: *Date:*	2007 -06- 11
15	Podpis: *Signature:*	Z upoważnienia MINISTRA TRANSPORTU Jerzy Król Naczelnik Wydziału Warunków Technicznych Pojazdów w Departamencie Dróg Transportu Drogowego

MINISTER TRANSPORTU

16 Następujące dokumenty noszące numer homologacji przedstawiony powyżej, mogą być uzyskane na prośbę:
The following documents, bearing the approval number shown above, are available on request:

1. Opis techniczny z rysunkiem
   Technical description with drawing
2. Protokół z badań homologacyjnych nr: **0060/ZOE/07**
   Test report No:

Przetwórstwo Tworzyw Sztucznych
„WAŚ" Józef i Leszek Waś Sp. J.
Godzikowice, ul. Stalowa 7, 9
55-200 Oława

E20 3R 020713
E20 4R 000714
E20 6R 010713
E20 7R 020713
E20 23R 000713
E20 38R 000713

LAMPA ZESPOLONA TYLNA W29.L i W29.P

OZNACZENIE KRAWĘDZI POWIERZCHNI ŚWIETLNYCH ZGODNIE Z REG. NR 48 EKG

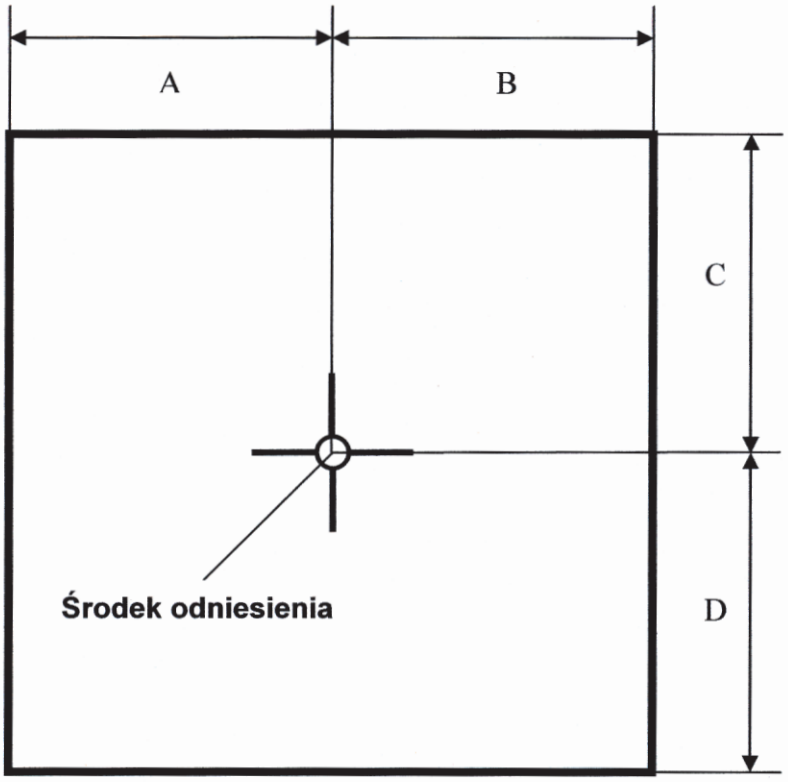

Światło	A w lewo [mm]	B w prawo [mm]	C w górę [mm]	D w dół [mm]
tylne pozycyjne	23	23	41	41
hamowania	23	23	41	41
cofania	22	22	41	41
tylne przeciwmgłowe	22	22	39	39
tylne kierunku jazdy	21	21	38	38

OPIS TECHNICZNY
TECHNICAL DESCRIPTION

PRODUCENT: Przetwórstwo Tworzyw Sztucznych „WAŚ" Józef i Leszek Waś
PRODUCER: Sp. J. Godzikowice ul. Stalowa 7,9 55-200 Oława

WYRÓB: LAMPA TYLNA ZESPOLONA
ARTICLE: REAR ASSEMBLY LAMP

E20 3R 020713
E20 4R 000714
E20 6R 010713
E20 7R 020713
E20 23R 000713
E20 38R 000713

OZNACZENIE TYPU: W 29P
TYPE MARKING: W 29P

ŚWIATŁA:	- urządzenie odblaskowe	- kl. IA
	- kierunku jazdy	- kat. 2a
	- pozycyjne i hamowania	- R-S1
	- cofania	- AR

LAMPS:	- retroreflecting device	- cl. IA
	- direction indicator	- cat. 2a
	- position and stop	- R-S1
	- reversing	- AR

MATERIAŁY:
KORPUS: - PP czarny
KLOSZ: - PMMA, żółty samochodowy dla światła kierunku jazdy, czerwony dla świateł hamowania, pozycyjnego, urządzenia odblaskowego,

ODBŁYŚNIKI: PP napylany próżniowo
OPRAWKI: - blacha stalowa ocynkowana
STYKI: - taśma brązowa

MATERIALS:
BODY: - PP black
LENS: - PMMA amber for direction indicator, red for stop, position and retroreflecting device,

REFLECTORS: - PP sublimated
SOCKETS: - zinc coated steel sheet
CONTACTS: - bronze sheet

ŹRÓDŁA ŚWIATŁA:
ŻARÓWKI:

2xP21W trzonek BA 15s, 12V, 24V
1xP21/5W trzonek BAY 15d, 12V, 24V,

LIGHT SOURCES:

2xP21W trzonek BA 15s, 12V, 24V
1xP21/5W trzonek BAY 15d, 12V, 24V,

E20 3R 020713
E20 4R 000714
E20 6R 010713
E20 7R 020713
E20 23R 000713
E20 38R 000713

NINIEJSZY OPIS JEST CZĘŚCIĄ WNIOSKU O UDZIELENIE HOMOLOGACJI
THIS DESCRIPTION IS A PART OF THE TYPE APPROVAL APPLICATION

Przetwórstwo Tworzyw Sztucznych
"WAŚ" S.J.
JÓZEF I LESZEK WAŚ
ul. Stalowa 7, 9 Godzikowice, 55-200 Oława

LAMPA TYLNA ZESPOLONA TYPU W29.P
REAR LAMP ASSEMBLY TYPE W29.P

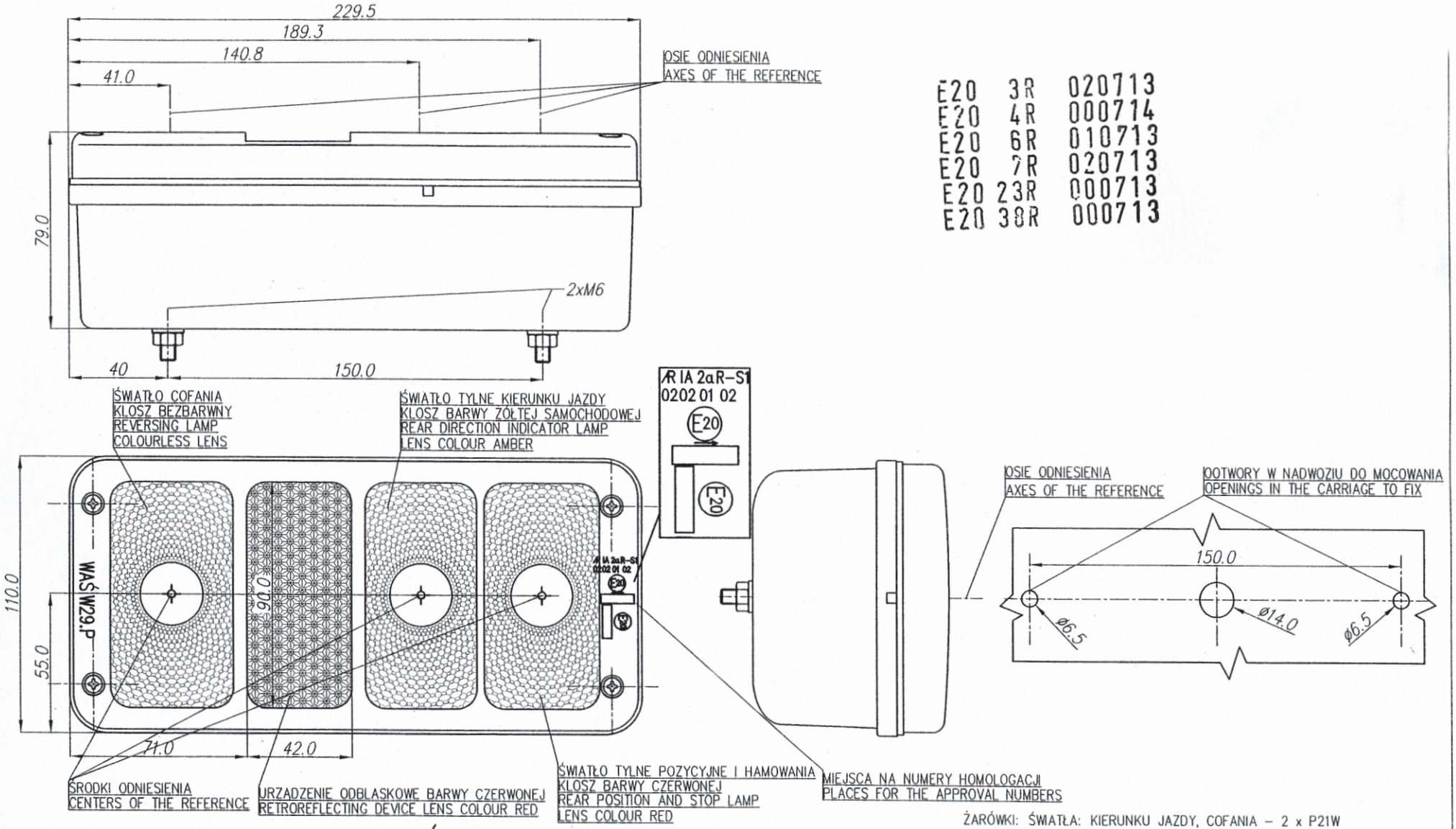

E20 3R 020713
E20 4R 000714
E20 6R 010713
E20 7R 020713
E20 23R 000713
E20 38R 000713

NINIEJSZY RYSUNEK JEST CZĘŚCIĄ WNIOSKU O HOMOLOGACJĘ
THIS DRAWING IS A PART OF THE APPLICATION FOR APPROVAL

ŻARÓWKI: ŚWIATŁA: KIERUNKU JAZDY, COFANIA – 2 x P21W
TYLNE POZYCYJNE I HAMOWANIA – 1 x P21/5W

FILAMENT LAMPS: DIRECTION INDICATOR, STOP LIGHTS – 2 x P21W
REAR POSITION AND STOP LIGHTS – 1 x P21/5W

GODZIKOWICE, 04.03.2007

OPIS TECHNICZNY
TECHNICAL DESCRIPTION

PRODUCENT: Przetwórstwo Tworzyw Sztucznych „WAŚ" Józef i Leszek Waś
PRODUCER: Sp. J. Godzikowice ul. Stalowa 7,9 55-200 Oława

WYRÓB: LAMPA TYLNA ZESPOLONA
ARTICLE: REAR ASSEMBLY LAMP

E20 3R 020713
E20 4R 000714
E20 6R 010713
E20 7R 020713
E20 23R 000713
E20 38R 000713

OZNACZENIE TYPU: W 29P
TYPE MARKING: W 29P

ŚWIATŁA:
- urządzenie odblaskowe - kl. IA
- kierunku jazdy - kat. 2a
- pozycyjne i hamowania - R-S1
- cofania - AR
- oświetlenie tablicy rejestracyjnej - L

LAMPS:
- retroreflecting device - cl. IA
- direction indicator - cat. 2a
- position and stop - R-S1
- reversing - AR
- illuminating the rear registration plate - L

MATERIAŁY:
KORPUS: - PP czarny
KLOSZ: - PMMA, żółty samochodowy dla światła kierunku jazdy, czerwony dla świateł hamowania, pozycyjnego, urządzenia odblaskowego, bezbarwny dla światła cofania i oświetlenia tablicy rejestracyjnej
ODBŁYŚNIKI: PP napylany próżniowo
OPRAWKI: - blacha stalowa ocynkowana
STYKI: - taśma brązowa

MATERIALS:
BODY: - PP black
LENS: - PMMA amber for direction indicator, red for stop, position and retroreflecting device, colourless for reversing and illuminating the rear registration plate
REFLECTORS: - PP sublimated
SOCKETS: - zinc coated steel sheet
CONTACTS: - bronze sheet

ŻRÓDŁA ŚWIATŁA:
ŻARÓWKI:

2xP21 W trzonek BA 15s, 12V, 24V
1xP21/5 W trzonek BAY 15d, 12V, 24V
1xC5W 12V, 24V

LIGHT SOURCES:

2xP21 W trzonek BA 15s, 12V, 24V
1xP21/5 W trzonek BAY 15d, 12V, 24V
1xC5W 12V, 24V

E20 3R 020713
E20 4R 000714
E20 6R 010713
E20 7R 020713
E20 23R 000713
E20 38R 000713

NINIEJSZY OPIS JEST CZĘŚCIĄ WNIOSKU O UDZIELENIE HOMOLOGACJI
THIS DESCRIPTION IS A PART OF THE TYPE APPROVAL APPLICATION

Przetwórstwo Tworzyw Sztucznych
"WAŚ" S.J.
JÓZEF I LESZEK WAŚ
ul. Stalowa 7, 9 Godzikowice, 55-200 Oława

LAMPA TYLNA ZESPOLONA TYPU W29.P
REAR LAMP ASSEMBLY TYPE W29.P

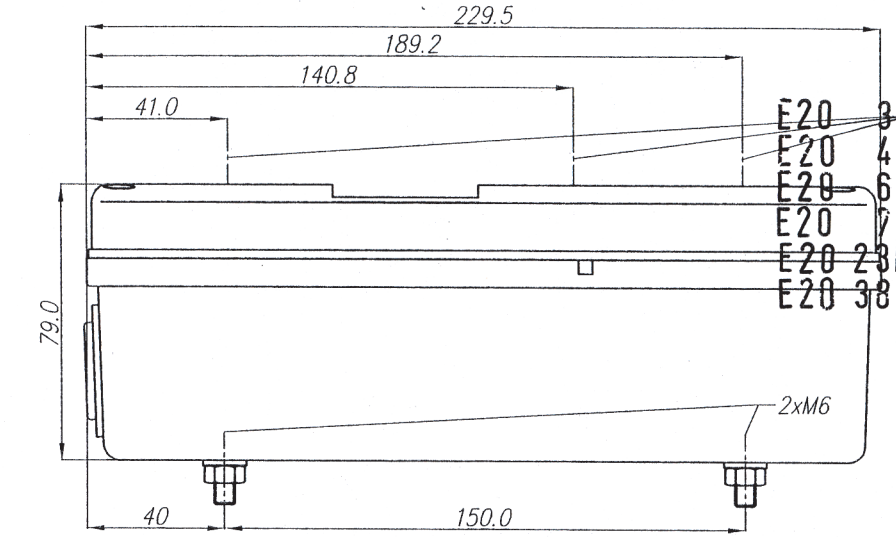

OSIE ODNIESIENIA
AXES OF THE REFERENCE

E20 3R 020713
E20 4R 000714
E20 6R 010713
E20 7R 020713
E20 23R 000713
E20 38R 000713

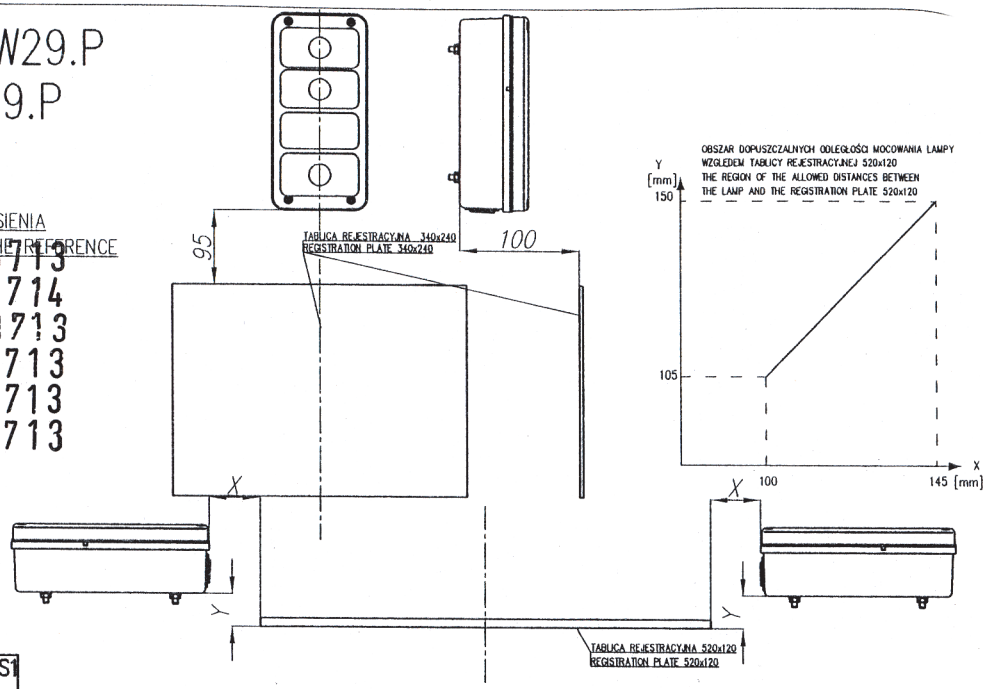

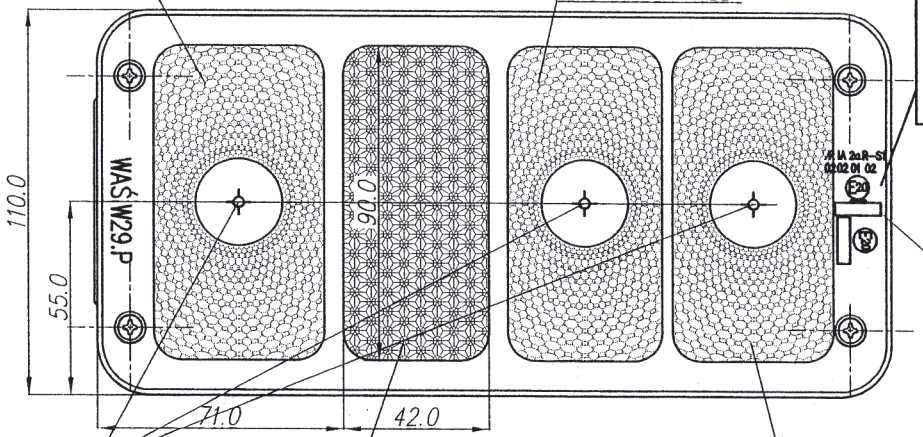

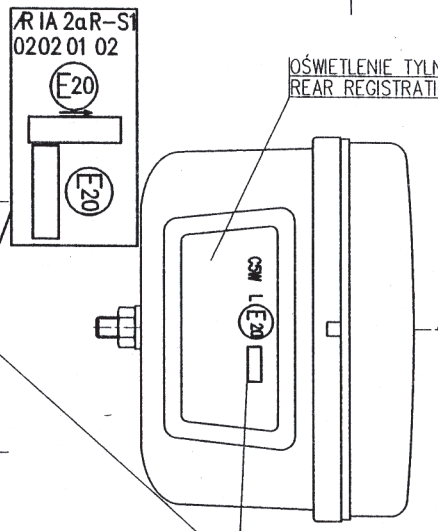

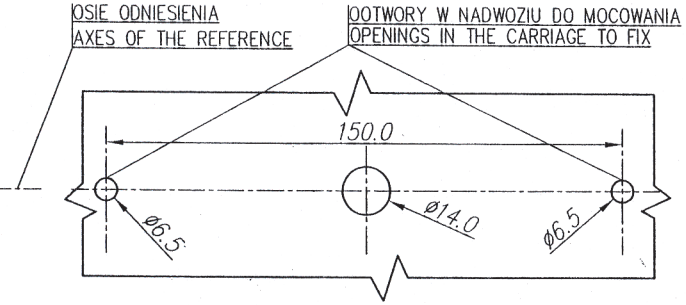

ŻARÓWKI: ŚWIATŁA: KIERUNKU JAZDY, COFANIA – 2 x P21W
TYLNE POZYCYJNE I HAMOWANIA – 1 x P21/5W
OŚWIETLENIA TABLICY REJESTRACYJNEJ – C5W

FILAMENT LAMPS: DIRECTION INDICATOR, STOP LIGHTS – 2 x P21W
REAR POSITION AND STOP LIGHTS – 1 x P21/5W
REAR REGISTRATION PLATE ILLUMINATION DEVICE – C5W

NINIEJSZY RYSUNEK JEST CZĘŚCIĄ WNIOSKU O HOMOLOGACJĘ
THIS DRAWING IS A PART OF THE APPLICATION FOR APPROVAL

GODZIKOWICE, 04.03.2007

OPIS TECHNICZNY
TECHNICAL DESCRIPTION

PRODUCENT: Przetwórstwo Tworzyw Sztucznych „WAŚ" Józef i Leszek Waś
PRODUCER: Sp. J. Godzikowice ul. Stalowa 7,9 55-200 Oława

WYRÓB: LAMPA TYLNA ZESPOLONA
ARTICLE: REAR ASSEMBLY LAMP

E20 3R 020713
E20 4R 000714
E20 6R 010713
E20 7R 020713
E20 23R 000713
E20 38R 000713

OZNACZENIE TYPU: W 29L
TYPE MARKING: W 29L

ŚWIATŁA:	- urządzenie odblaskowe	- kl. IA
	- kierunku jazdy	- kat. 2a
	- pozycyjne i hamowania	- R-S1
	- przeciwmgłowe	- F
	- oświetlenie tablicy rejestracyjnej	- L
LAMPS:	- retroreflecting device	- cl. IA
	- direction indicator	- cat. 2a
	- position and stop	- R-S1
	- fog	- F
	- illuminating the rear registration plate	- L

MATERIAŁY:
KORPUS: - PP czarny
KLOSZ: - PMMA, żółty samochodowy dla światła kierunku jazdy, czerwony dla świateł hamowania, pozycyjnego, przeciwmgłowego, urządzenia odblaskowego, bezbarwny dla światła oświetlenia tablicy rejestracyjnej
ODBŁYŚNIKI: PP napylany próżniowo
OPRAWKI: - blacha stalowa ocynkowana
STYKI: - taśma brązowa

MATERIALS:
BODY: - PP black
LENS: - PMMA amber for direction indicator, red for stop, position, fog lamps and retroreflecting device, colourless for illuminating the rear registration plate
REFLECTORS: - PP sublimated
SOCKETS: - zinc coated steel sheet
CONTACTS: - bronze sheet

ŻRÓDŁA ŚWIATŁA:
ŻARÓWKI:

2xP21 W trzonek BA 15s, 12V, 24V
1xP21/5 W trzonek BAY 15d, 12V, 24V
1xC5W 12V, 24V

LIGHT SOURCES:

2xP21 W trzonek BA 15s, 12V, 24V
1xP21/5 W trzonek BAY 15d, 12V, 24V
1xC5W 12V, 24V

E20 3R 020713
E20 4R 000714
E20 6R 010713
E20 7R 020713
E20 23R 000713
E20 38R 000713

NINIEJSZY OPIS JEST CZĘŚCIĄ WNIOSKU O UDZIELENIE HOMOLOGACJI
THIS DESCRIPTION IS A PART OF THE TYPE APPROVAL APPLICATION

Przetwórstwo Tworzyw Sztucznych
"WAŚ" S.J.
JÓZEF I LESZEK WAŚ
ul. Stalowa 7, 9 Godzikowice, 55-200 Oława

LAMPA TYLNA ZESPOLONA TYPU W29.L
REAR LAMP ASSEMBLY TYPE W29.L

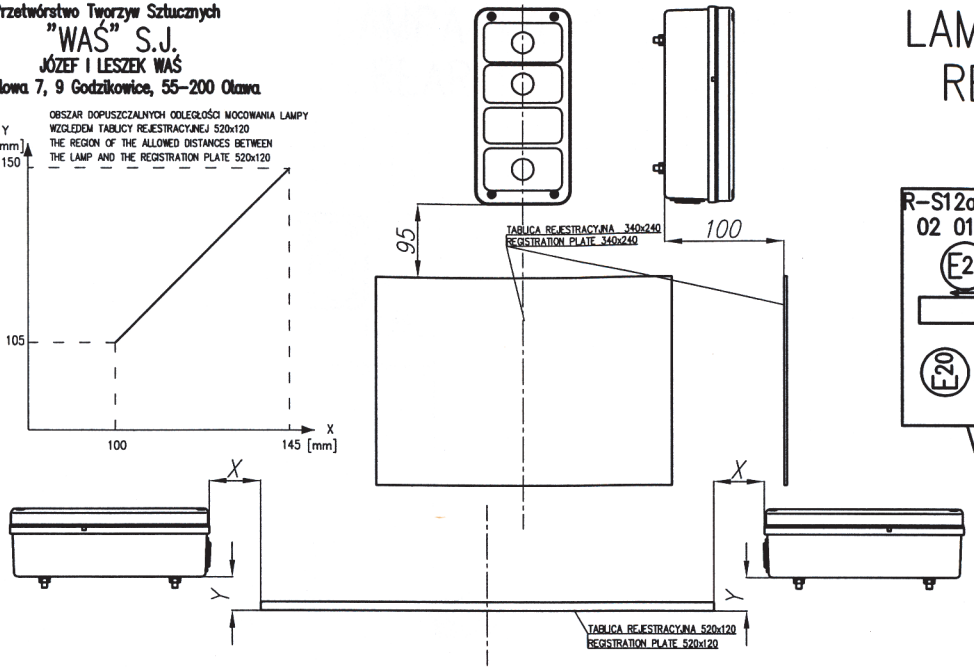

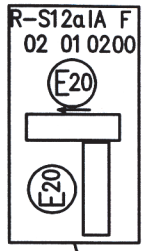

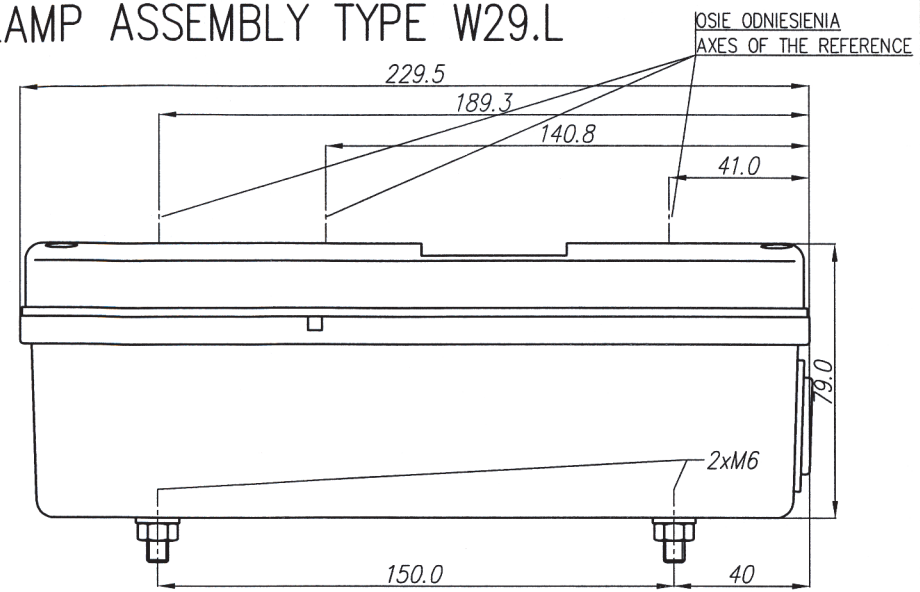

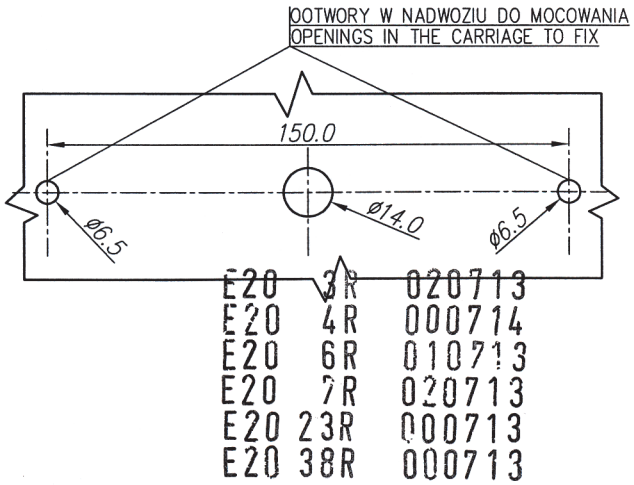

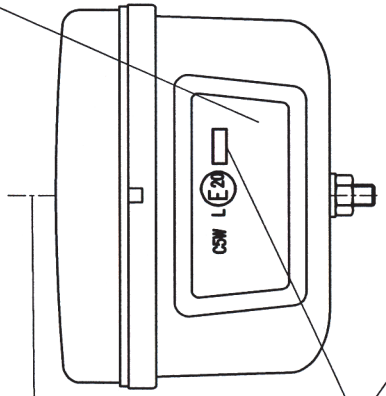

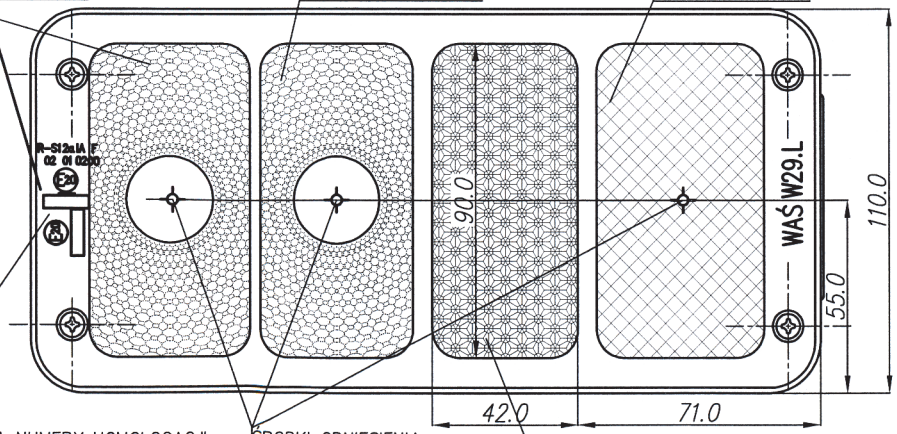

NINIEJSZY RYSUNEK JEST CZĘŚCIĄ WNIOSKU O HOMOLOGACJĘ
THIS DRAWING IS A PART OF THE APPLICATION FOR APPROVAL

ŻARÓWKI: ŚWIATŁA: KIERUNKU JAZDY, TYLNE PRZECIWMGŁOWE – 2 x P21W
TYLNE POZYCYJNE I HAMOWANIA – 1 x P21/5W
OŚWIETLENIA TABLICY REJESTRACYJNEJ – C5W

FILAMENT LAMPS: DIRECTION INDICATOR, REAR FOG LIGHT – 2 x P21W
REAR POSITION AND STOP LIGHTS – 1 x P21/5W
REAR REGISTRATION PLATE ILLUMINATION DEVICE – C5W

GODZIKOWICE, 04.03.2007

Przetwórstwo Tworzyw Sztucznych
"WAŚ" S.J.
JÓZEF I LESZEK WAŚ
ul. Stalowa 7, 9 Godzikowice, 55-200 Oława

LAMPA TYLNA ZESPOLONA TYPU W29.L
REAR LAMP ASSEMBLY TYPE W29.L

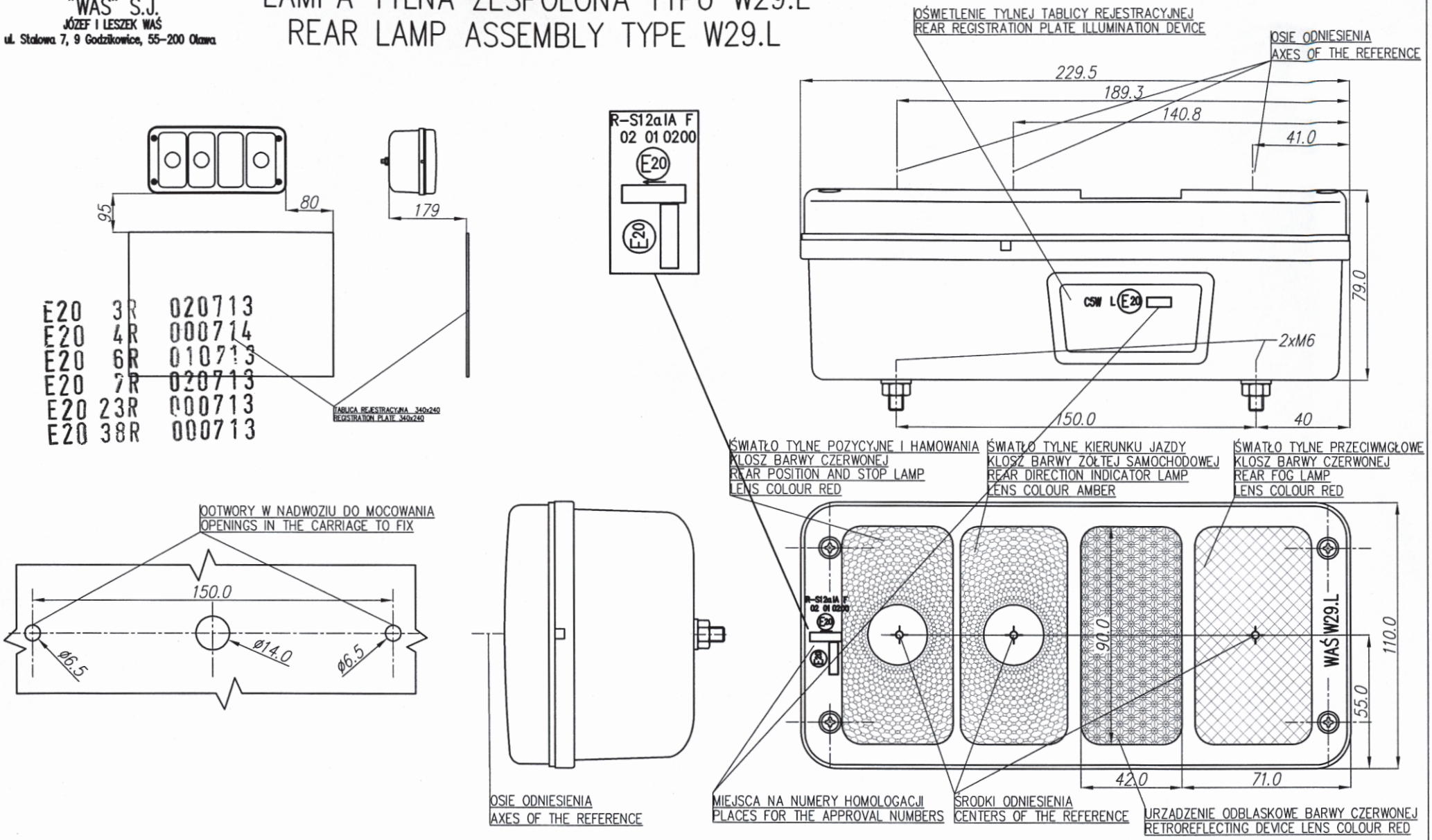

ŻARÓWKI: ŚWIATŁA: KIERUNKU JAZDY, TYLNE PRZECIWMGŁOWE – 2 x P21W
TYLNE POZYCYJNE I HAMOWANIA – 1 x P21/5W
OŚWIETLENIA TABLICY REJESTRACYJNEJ – C5W

FILAMENT LAMPS: DIRECTION INDICATOR, REAR FOG LIGHT – 2 x P21W
REAR POSITION AND STOP LIGHTS – 1 x P21/5W
REAR REGISTRATION PLATE ILLUMINATION DEVICE – C5W

NINIEJSZY RYSUNEK JEST CZĘŚCIĄ WNIOSKU O HOMOLOGACJĘ
THIS DRAWING IS A PART OF THE APPLICATION FOR APPROVAL

GODZIKOWICE, 04.03.2007